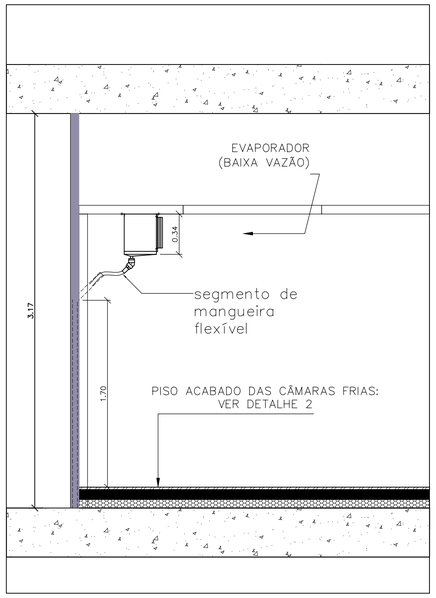

DETALHE 1 - DRENO
DRENOS PARA EVAPORADOR
S/ ESC.

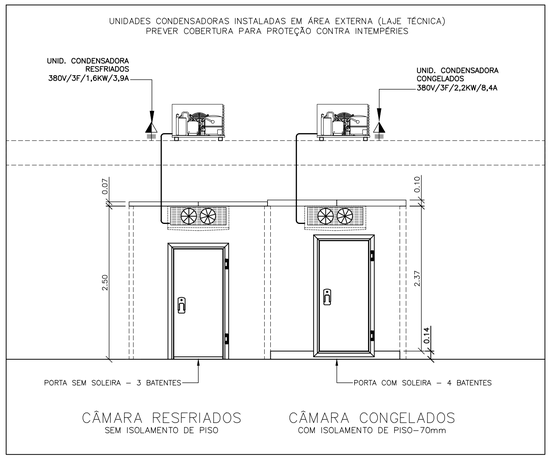

VISTA 1 -ELEVAÇÃO FRONTAL DAS CÂMARAS FRIAS

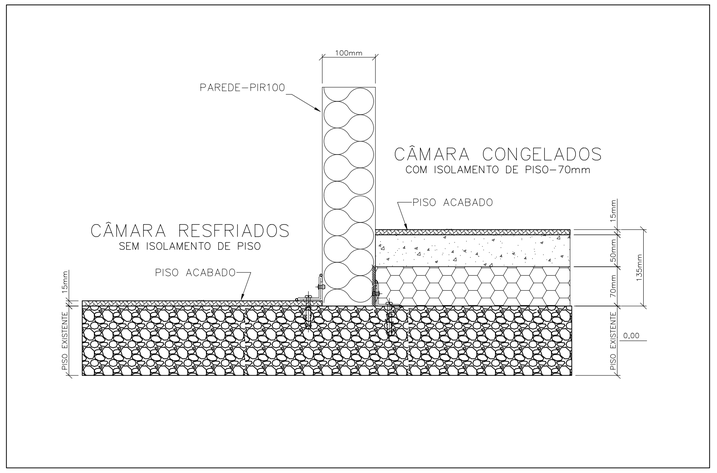

DETALHE 2 - REVESTIMENTO DO PISO DAS CÂMARAS FRIAS

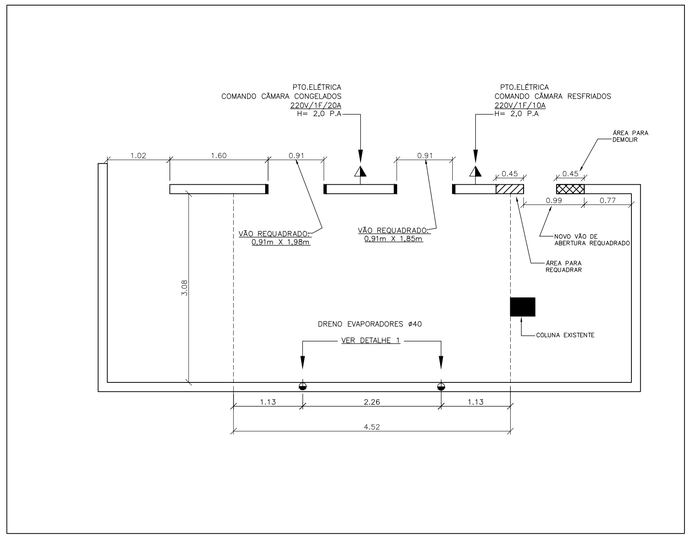

PLANTA DE PONTOS:
ELÉTRICA P/ COMANDO DAS CÂMARAS FRIAS-220V
DRENO PARA EVAPORADORES

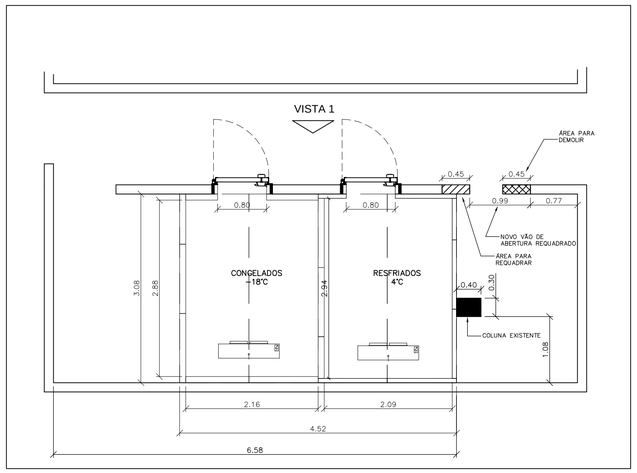

LAY-OUT - CÂMARAS FRIGORÍFICAS - RESFRIADOS / CONGELADOS
PAVIMENTO TÉRREO

CONSIDERAÇÕES GERAIS:

1- SERVIÇOS E MATERIAIS INCLUSOS - FORNECIMENTO HR TEDESCO:
FORNECIMENTO E INSTALAÇÃO DOS EQUIPAMENTOS FRIGORÍFICOS,PAINÉIS ISOTÉRMICOS FRIGORÍFICOS, PORTAS FRIGORÍFICAS, ILUMINAÇÃO INTERNA, COMANDOS E CONTROLES FRIGORÍFICOS, TUBULUÇÃO FRIGORÍGENA, IMPERMEABILIZAÇÃO E ISOLALAÇÃO TÉRMICA DO PISO.

2- FORNECIMENTO PELO COMPRADOR:
PONTOS DE ALIMENTAÇÃO ELÉTRICA, PONTO DE DRENO PARA O EVAPORADOR, MATERIAIS E CABOS ELÉTRICOS DE QUALQUER NATUREZA PARA INFRA-ESTRUTURA PREDIAL, SERVIÇOS E MATERIAIS DE CONSTRUÇÃO CIVIL, TRANSPORTE VERTICAL DE EQUIPAMENTOS, LOCAÇÃO DE ANDAIMES E OUTROS NÃO ESPECIFICADOS NESTE PROJETO.

DIMENSÕES - UNIDADES CONDENSADORAS

ITEM	COMPARTIMENTO CÂMARA FRIGORÍFICA	UNIDADES CONDENSADORAS	DIMENSÕES (metros)			PESO
			A	B	C	
1.1	RESFRIADOS	SLM02200	1,05	0,35	0,55	61
1.2	CONGELADOS	SLMB4300	1,20	0,35	0,62	82

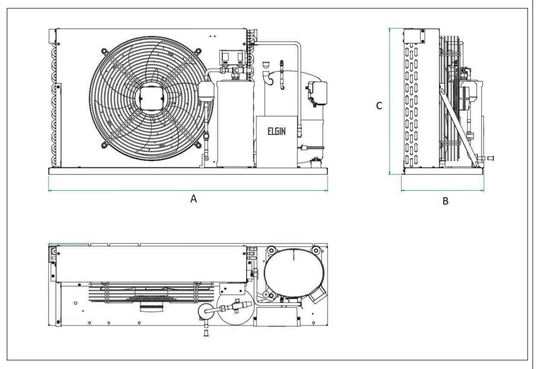

DADOS ELÉTRICOS / CONSUMO E POTÊNCIA DOS EQUIPAMENTOS

COMPARTIMENTO CÂMARA FRIGORÍFICA	UNIDADES CONDENSADORAS	DADOS MECÂNICOS			POTÊNCIA CONSUMIDA (Watts)	CORRENTE (A)	TENSÃO ELÉTRICA	PESO
		CONEXÕES		GÁS				
		L.LIQ.	L.SUC					
RESFRIADOS	SLM02200	3/8	5/8	R-22	1600	3,9	380/3F	61
CONGELADOS	SLMB4300	3/8	3/4	HP-81	2170	8,4	380/3F	82

COMPARTIMENTO CÂMARA FRIGORÍFICA	EVAPORADOR	VENTILADOR			POTÊNCIA CONSUMIDA (Watts)	CORRENTE (A)	TENSÃO ELÉTRICA	PESO
		DIÂMETRO	QT	VAZÃO DE AR (m^3/h)				
RESFRIADOS	FLA-028	305	2	2895	240	1,74	220/1F	19
CONGELADOS	FLE-028	305	2	2895	1334	1,74	220/1F	19

LEGENDAS

LUMINÁRIA BLINDADA - 60w - 220v

PONTO DE ALIMENTAÇÃO ELÉTRICA 220V - COMANDO E ILUMINAÇÃO
POTÊNCIA E AMPERAGEM INDICADO EM PROJETO H= 2,00 P.A

PONTO DE ALIMENTAÇÃO ELÉTRICA 380V - UNIDADES CONDENSADORAS
POTÊNCIA E AMPERAGEM INDICADO EM PROJETO

PONTO DE DRENO PARA EVAPORADORES - Ø 40mm H= INDICADO EM PROJETO

Nº	COMETÁRIOS	AUTOR	DATA	APROVAÇÃO

QUADRO DE REVISÕES / APROVAÇÃO:

CORD. PROJ.: HAMILTON ROMEU TEDESCO

DATA:	REVISÃO:	FOLHA:	ESCALA:	FORMATO:
04/06/2021	0	1	1:50	A1

COMPRADOR:
PRODUTOS ALIMENTÍCIOS FESTPAN LTDA

ENDEREÇO / OBRA:
ROD. GERALDO SCAVONE, 2006 - JARDIM CALIFÓRNIA - JACAREÍ - SP.

TÍTULO
PROJETO EXECUTIVO - CÂMARAS FRIGORÍFICAS

HR Tedesco
www.hrtedesco.com.br
Rua Barra do Tibaji,934-Bom Retiro
CEP 01128-000 -SÃO PAULO - SP
TEL.: (11) 3361-2111 / 3331-6738
WhatsApp (11) 99162-9474